Production System™ P-1 规格

关于
Production System™ P-1 旨在补充台式开发和大规模生产之间的差距，是一种开放平台粘结剂喷射解决方案，用于工艺和材料开发以及小型复杂零件的批量生产。
Production System™ P-1 使用与 Production System 系列产品相同的 Single Pass Jetting™ 技术支持非反应性和反应性金属粉末，将大规模生产水平的质量和一致性与增强的工艺灵活性相结合，以支持批量生产或直接工艺转移到 Production System™ P-50。

主要优势

- 专利的 Single Pass Jetting™ 技术可实现高达 1,350 cc/hr 的速度
- 恒波扩散铺粉提高了打印床的均匀性和密度
- 获得专利的防弹技术提高了打印头的使用寿命和零件质量
- 惰性构建室支持活性金属从而保证粉末一致性
- 实时光学粉末床检查
- 开放材料平台

技术	打印技术	粘结剂喷射
	打印方向	Single Pass Jetting™ 单向
	粘结剂喷头模块	2 个压电打印头（4,096 个喷嘴）
性能	最大打印效率（65 µm 层厚）	1,350 cc/hr (82 in^3/hr)
	打印头分辨率	Native 1,200 dpi
	层厚	30 µm - 200 µm (green)
	尺寸公差	± 0.5%
规格	外形尺寸W*D*H	1,770 x 2,007 x 1,150 mm (70 x 79 x 45 in)
	重量	900 kg (1,984 lb)
	打印尺寸W*D*H	200 x 100 x 40 mm (7.9 x 3.9 x 1.6 in)
	环境要求	CDA 或氮气惰性化（<2% 氧气）
	控制系统	24英寸人机交互显示器
电气	电源要求	380 - 480 V, 50/60 Hz, 3-phase, 4 wire 11 Amp
材料	粉末	开放平台（第支持三方粉末）

1. Default profiles available for 50 µm — 100 µm; 30 µm — 200 µm layer thickness is material and powder dependent.

©2020 Desktop Metal, Inc. All rights reserved. Subject to change without notice.

德亿纬三维打印科技（天仓）有限公司

Production System™ P-1 规格

DIMENSIONS

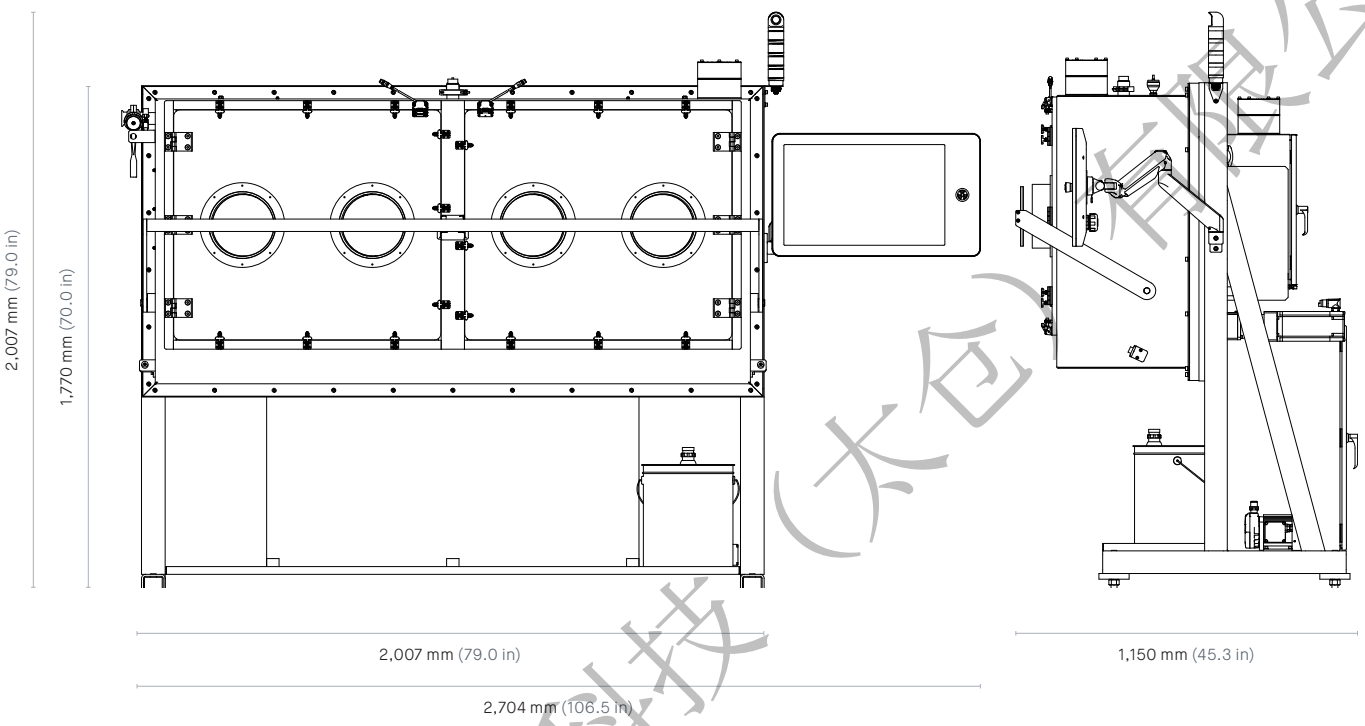

德亿纬三维打印科技（太仓）有限公司

©2020 Desktop Metal, Inc. All rights reserved. Subject to change without notice.