InnoventX

规格

关于
InnoventX 是一种易于使用且价格合理的入门级粘结剂喷射 3D 打印系统，可处理各种粉末，从超细金属注射成型 (MIM) 粉末到粗砂、陶瓷等其他特种材料。 这种开放式系统允许在紧凑且易于管理的打印体积中完全开放参数，非常适合研发，包括材料开发以及科研。 凭借出色的表面光洁度，InnoventX 还适用于各行各业的小型部件的原型设计和快速生产。

主要优势

- 紧凑且价格实惠，只需一袋 10 磅的标准 MIM 粉末即可开始使用，小体积使持续运营成本保持在较低水平
- 开放的材料和控制让用户完全控制
- 可打印金属、陶瓷、沙子和复合粉末
- 获得专利的 Triple ACT 先进压实技术可分配、涂抹和压实超细 MIM 粉末
- 生产能力的可重复性和超过 97% 的烧结部件密度，取决于材料，符合 MIM 工艺流程
- 广泛的金属打印材料：316L、17-4PH、304L、Inconel 718、M2 和 H13 工具钢、铜等

技术	打印技术	粘结剂喷射
	打印方向	三重压实(单/双向可调)
	粘结剂喷头模块	1 个压电打印头（256 个喷嘴）
性能	最大打印效率	54 cc/hr (3 in^3)
	打印分辨率	> 30 µm
	层厚	30 to 200 µm
规格	外形尺寸W*D*H	1,146 x 794 x 1,344 mm (45.1 x 31.3 x 52.9 in)
	重量	500 kg (1,100 lbs)
	打印仓尺寸 W *L *H	65 x 160 x 65 mm (2.5 x 6.3 x 2.5 in)
	打印体积	0.676 L (41 in^3)
	环境要求	无要求
	控制系统	全开放及人机交互一体显示器
电气	电源要求	• 120 V, 60 Hz, 1-phase • 230 V, 50 Hz, 1-phase
材料	粉末	开放式平台，可打印 D50 为 3 至 100 µm 的金属、陶瓷、沙子和复合粉末
	粘结剂体系	• AquaFuse™ • FluidFuse™ • PhenolFuse™ • CleanFuse™

* 65 micron layer thickness
** Print resolution is based on using a 10 picoliter printhead and 30 µm layer. Results may vary on system configuration and materials used.

©2022 Desktop Metal, Inc. All rights reserved. Subject to change without notice.

德亿维三维打印科技（太仓）有限公司

InventX 规格

DIMENSIONS

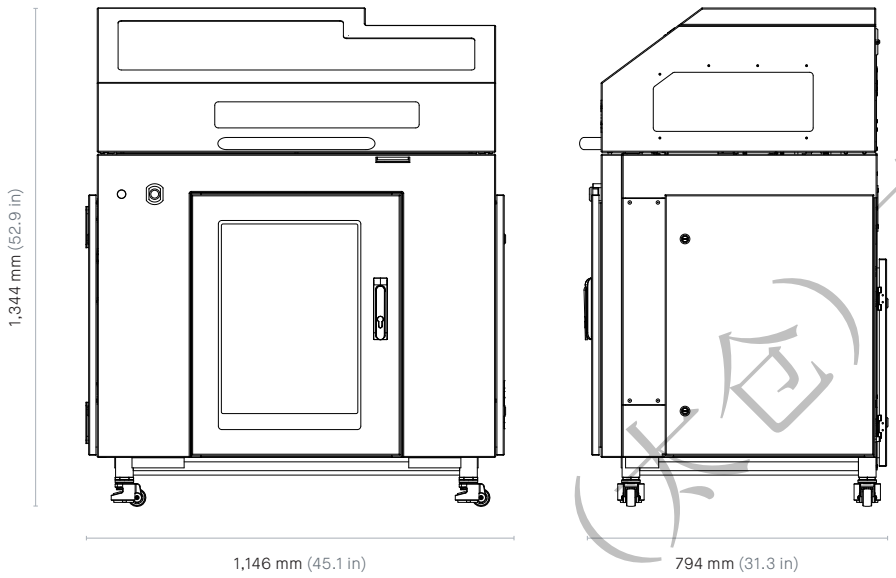

德亿纬三维打印科技（大仓）有限公司

©2022 Desktop Metal, Inc. All rights reserved. Subject to change without notice.