X160Pro®

规格

关于
X160Pro® 提供经过验证的粉末粘结剂喷射 3D 打印能力——从超细金属,注射成型 (MIM) 粉末到粗砂、陶瓷和其他特种材料。 这种开放式材料系统采用 Desktop Metal 最大的 160 升金属粘结剂喷射构打印尺寸，可满足从原型设计到批量生产的各种需求，适用于较大的零件尺寸。 Desktop Metal X160Pro 正被全球客户用于生产，并提供增材制造 2.0 系统所期望的优势，包括轻松生产复杂高设计自由度零件。

主要优势

- 以生产速度构建更大更高密度金属零件或批量零件
- 可打印金属、陶瓷、粗砂和复合粉末
- 获得专利的 Triple ACT 先进压实技术可实现分配、涂抹和压实超细 MIM 粉末
- 生产能力的可重复性和超过 97% 的烧结部件密度，取决于材料，符合 MIM体系
- 广泛的金属打印材料：316L、17-4PH、304L、Inconel 718、M2 和 H13 工具钢、铜等
- 提供完整的辅助设备工作单元，例如粉末调节和除粉系统

技术	打印技术	粘结剂喷射
	打印方向	三重压实 (Advanced Compaction Technology)　单向
	粘结剂喷头模块	4 个压电打印头（4,096 个喷嘴）
性能	最大打印效率	3,120 cc/hr (190 in^3)
	打印分辨率	> 30 µm
	层厚	30 to 200 µm
规格	外形尺寸W *D *H	3,498 x 2,010 x 2,220 mm (137.7 x 79.1 x 87.5 in)
	重量	3,700 kg (8,157 lbs)
	打印仓尺寸 W * L * H	500 x 800 x 400 mm (19.7 x 31.5 x 15.8 in)
	打印体积	160 L (9,763 in^3)
	环境要求	无要求
	控制系统	全开放人机交互一体显示器
电气	电源要求	400 V, 50/60 Hz, 3-phase
材料	粉末	开放式平台，可打印 D50 为 3 至 100 µm 的金属、陶瓷、沙子和复合粉末
	粘结剂体系	• AquaFuse™ • FluidFuse™ • PhenolFuse™ • CleanFuse™

* 65 micron layer thickness
** Print resolution is based on using a 10 picoliter printhead and 30 µm layer. Results may vary on system configuration and materials used.

©2022 Desktop Metal, Inc. All rights reserved. Subject to change without notice.

德亿纬三维打印科技（太仓）有限公司

X160Pro™ Specifications

DIMENSIONS

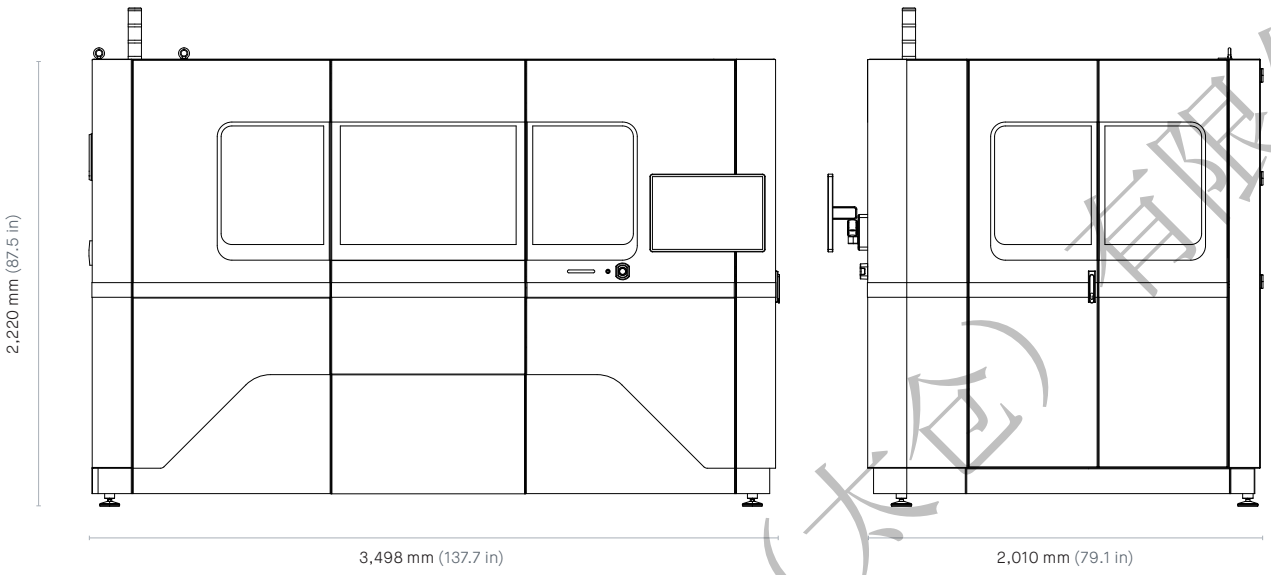

德亿纬三维打印科技（北京）有限公司

©2022 Desktop Metal, Inc. All rights reserved. Subject to change without notice.